主要バルブ一覧

トップエントリー ボールバルブ

グローブ バルブ

ゲート バルブ

ストレーナー

スチーム ウェスパージェット

チェックバルブ

タンデムブローダウンバルブ

三方サービス バルブ

船用ボイラー排水バルブ

尿素サービス バルブ

スロットリング バルブ

ベローズシール バルブ

極低温 バルブ

消火栓安全 バルブ

ヒルタップ 安全ベント ドレン

Top Entry Ball Valve　トップエントリー ボールバルブ

お問合せは Conval 日本総代理店へ

愛華産業株式会社（Aica Sangyo Co., Ltd.）
東京都渋谷区代々木 2-23-1 N.S.M 1117
TEL: 03-3379-1869　FAX: 03-3379-1868
E-mail: conval.jp@gmail.com

Conval INC.

Camseal® Zero Leakage Ball Valves
Camseal® 漏れゼロボールバルブ

Cartridge components
カートリッジのコンポーネント

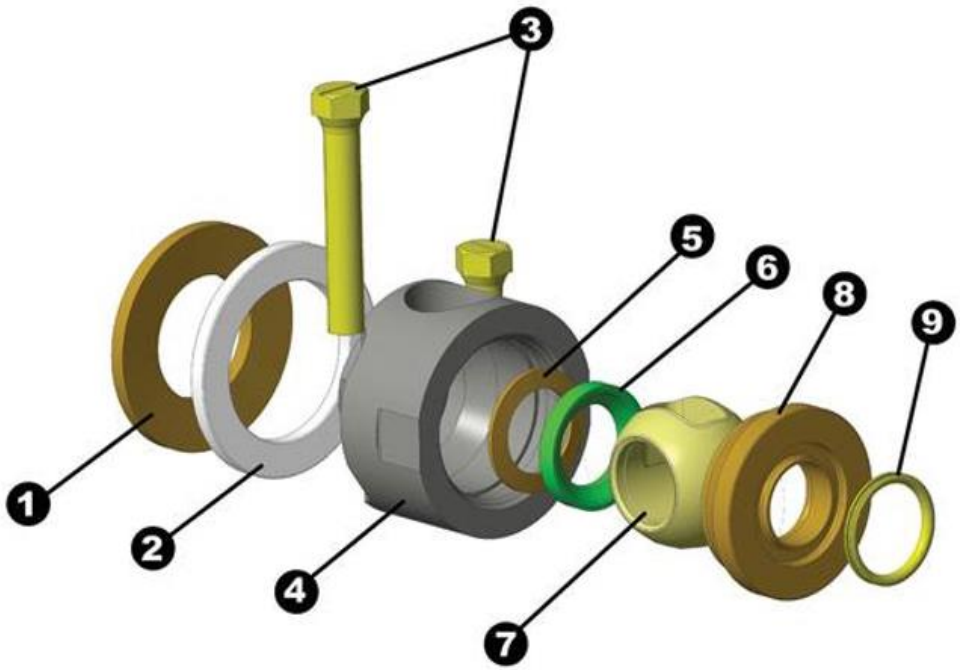

1. Belleville Spring Washer
   皿バネワッシャー
2. Thrust Washer
   スラストワッシャー
3. Cams
   カム
4. Cartridge housing
   カートリッジハウジング
5. Upstream Belleville
   上流ベルビル
6. Upstream Seat
   上流側シート
7. Ball
   ボール
8. Downstream Seat
   下流側シート
9. Downstream Seat
   下流側シール

お問合せは Conval 日本総代理店へ

愛華産業株式会社（Aica Sangyo Co., Ltd.）
東京都渋谷区代々木 2-23-1 N.S.M 1117
TEL: 03-3379-1869　FAX: 03-3379-1868
E-mail: conval.jp@gmail.com

Conval INC.

Globe Valve　グローブ バルブ

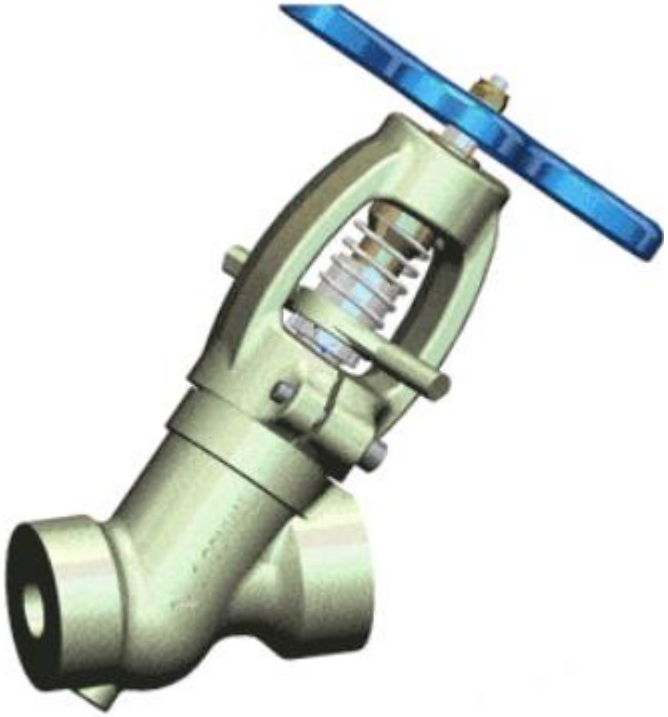

お問合せは Conval 日本総代理店へ

愛華産業株式会社（Aica Sangyo Co., Ltd.）
東京都渋谷区代々木 2-23-1 N.S.M 1117
TEL: 03-3379-1869　FAX: 03-3379-1868
E-mail: conval.jp@gmail.com

Conval INC.

Gate Valve ゲート バルブ

お問合せは Conval 日本総代理店へ

愛華産業株式会社（Aica Sangyo Co., Ltd.）
東京都渋谷区代々木 2-23-1 N.S.M 1117
TEL: 03-3379-1869　FAX: 03-3379-1868
E-mail: conval.jp@gmail.com

Conval INC.

Strainer ストレーナー

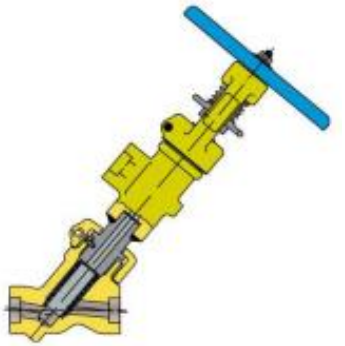

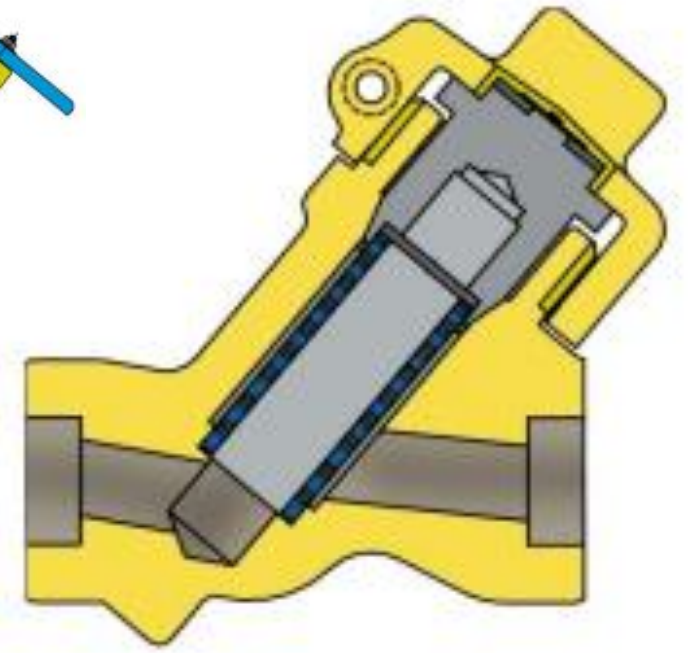

お問合せは Conval 日本総代理店へ

愛華産業株式会社（Aica Sangyo Co., Ltd.）
東京都渋谷区代々木 2-23-1 N.S.M 1117
TEL: 03-3379-1869　FAX: 03-3379-1868
E-mail: conval.jp@gmail.com

Steam Whisperjet スチーム ウェスパージェット

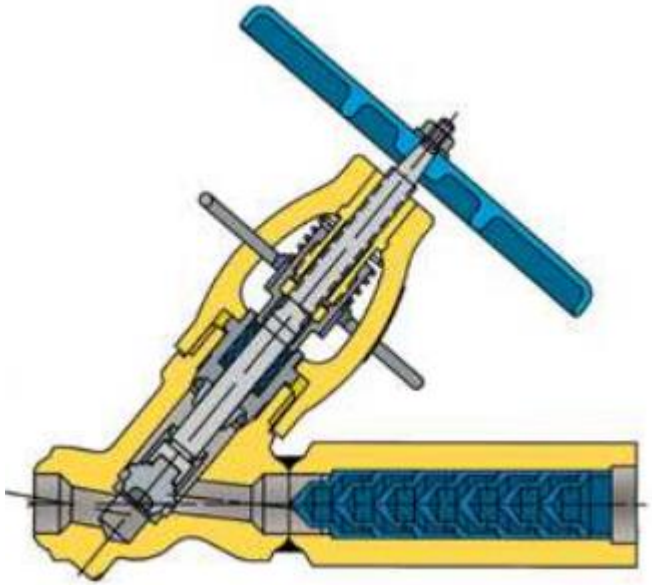

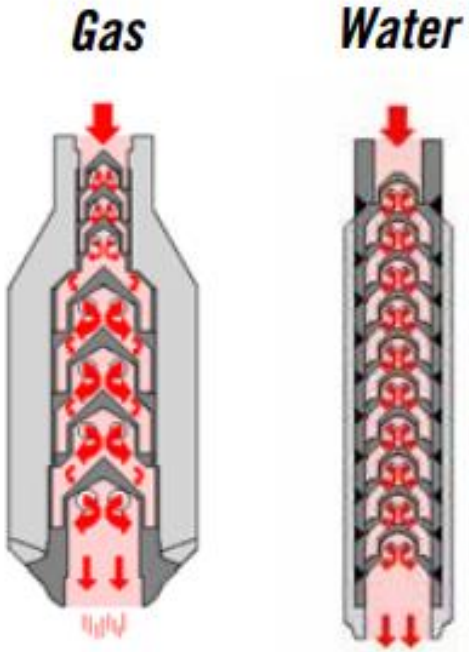

お問合せは Conval 日本総代理店へ
愛華産業株式会社（Aica Sangyo Co., Ltd.）
東京都渋谷区代々木 2-23-1 N.S.M 1117
TEL: 03-3379-1869　FAX: 03-3379-1868
E-mail: conval.jp@gmail.com

Conval INC.

Check Valve チェックバルブ

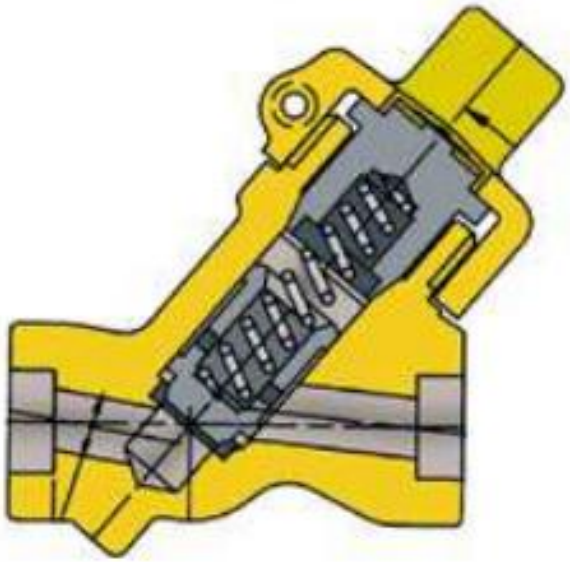

お問合せは Conval 日本総代理店へ

愛華産業株式会社（Aica Sangyo Co., Ltd.）
東京都渋谷区代々木 2-23-1 N.S.M 1117
TEL: 03-3379-1869　FAX: 03-3379-1868
E-mail: conval.jp@gmail.com

Variable Tandem Blowdown Valve
可変タンデムブローダウンバルブ

お問合せは Conval 日本総代理店へ

愛華産業株式会社（Aica Sangyo Co., Ltd.）
東京都渋谷区代々木 2-23-1 N.S.M 1117
TEL: 03-3379-1869　FAX: 03-3379-1868
E-mail: conval.jp@gmail.com

Conval INC.

Three Way Service Valve 三方サービス バルブ

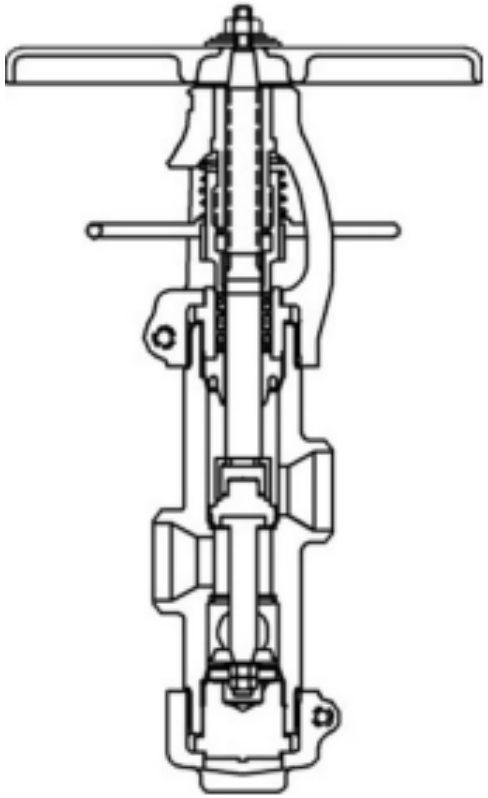

お問合せは Conval 日本総代理店へ

愛華産業株式会社（Aica Sangyo Co., Ltd.）
東京都渋谷区代々木 2-23-1 N.S.M 1117
TEL: 03-3379-1869　FAX: 03-3379-1868
E-mail: conval.jp@gmail.com

Naval Boiler Blowdown Valve　船用ボイラー排水バルブ

お問合せは Conval 日本総代理店へ

愛華産業株式会社（Aica Sangyo Co., Ltd.）
東京都渋谷区代々木 2-23-1 N.S.M 1117
TEL: 03-3379-1869　FAX: 03-3379-1868
E-mail: conval.jp@gmail.com

Conval INC.

Urea Service Valve 尿素サービス バルブ

お問合せは Conval 日本総代理店へ

愛華産業株式会社（Aica Sangyo Co., Ltd.）
東京都渋谷区代々木 2-23-1 N.S.M 1117
TEL: 03-3379-1869　FAX: 03-3379-1868
E-mail: conval.jp@gmail.com

Conval INC.

Throttling Valve　スロットリング（絞り）バルブ

お問合せは Conval 日本総代理店へ

愛華産業株式会社（Aica Sangyo Co., Ltd.）
東京都渋谷区代々木 2-23-1 N.S.M 1117
TEL: 03-3379-1869　FAX: 03-3379-1868
E-mail: conval.jp@gmail.com

Conval INC.

Bellows Seal Valve ベローズシール バルブ

お問合せは Conval 日本総代理店へ

愛華産業株式会社（Aica Sangyo Co., Ltd.）
東京都渋谷区代々木 2-23-1 N.S.M 1117
TEL: 03-3379-1869　FAX: 03-3379-1868
E-mail: conval.jp@gmail.com

Cryogenic Valve 極低温 バルブ

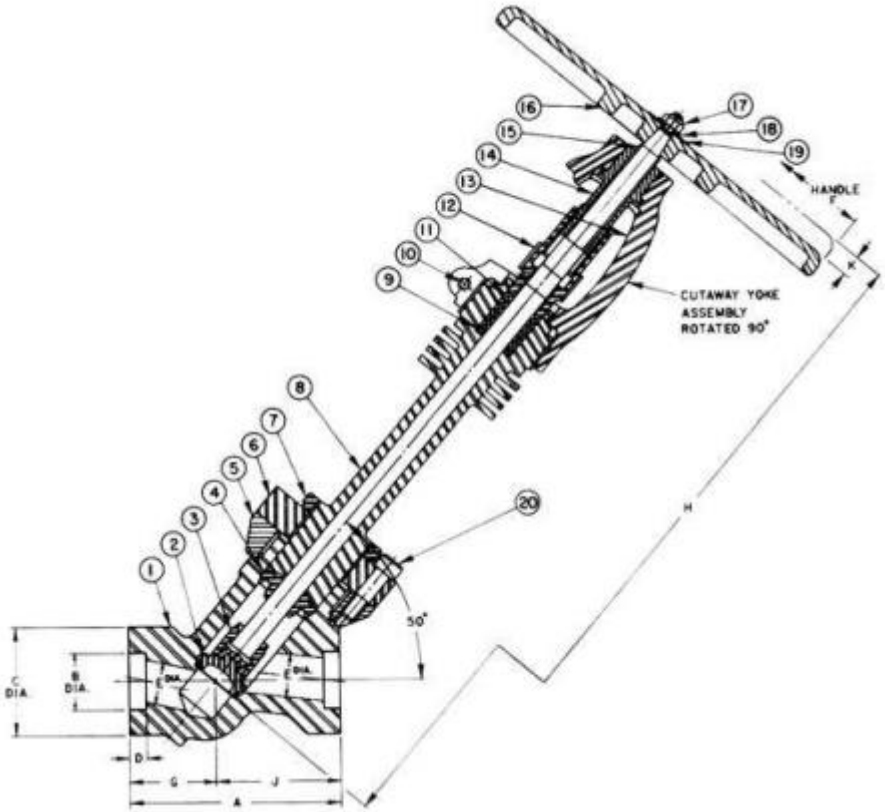

お問合せは Conval 日本総代理店へ

愛華産業株式会社（Aica Sangyo Co., Ltd.）
東京都渋谷区代々木 2-23-1 N.S.M 1117
TEL: 03-3379-1869　FAX: 03-3379-1868
E-mail: conval.jp@gmail.com

Conval INC.

Fire Safe Valve 消火栓安全 バルブ

お問合せは Conval 日本総代理店へ

愛華産業株式会社（Aica Sangyo Co., Ltd.）
東京都渋谷区代々木 2-23-1 N.S.M 1117
TEL: 03-3379-1869　FAX: 03-3379-1868
E-mail: conval.jp@gmail.com

Hiltap SaVD Series Safe Vent Drain
ヒルタップ SaVDシリーズ 安全ベントドレン

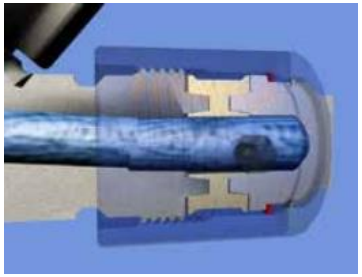

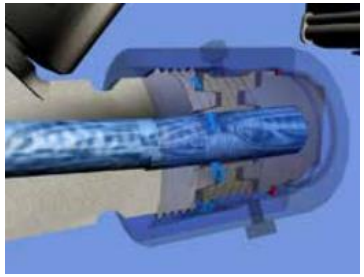

お問合せは Conval 日本総代理店へ

愛華産業株式会社（Aica Sangyo Co., Ltd.）
東京都渋谷区代々木 2-23-1 N.S.M 1117
TEL: 03-3379-1869　FAX: 03-3379-1868
E-mail: conval.jp@gmail.com

Conval INC.